By appointment to The Royal Danish Court

# morsø

since 1853

## INDOOR COLLECTION FR

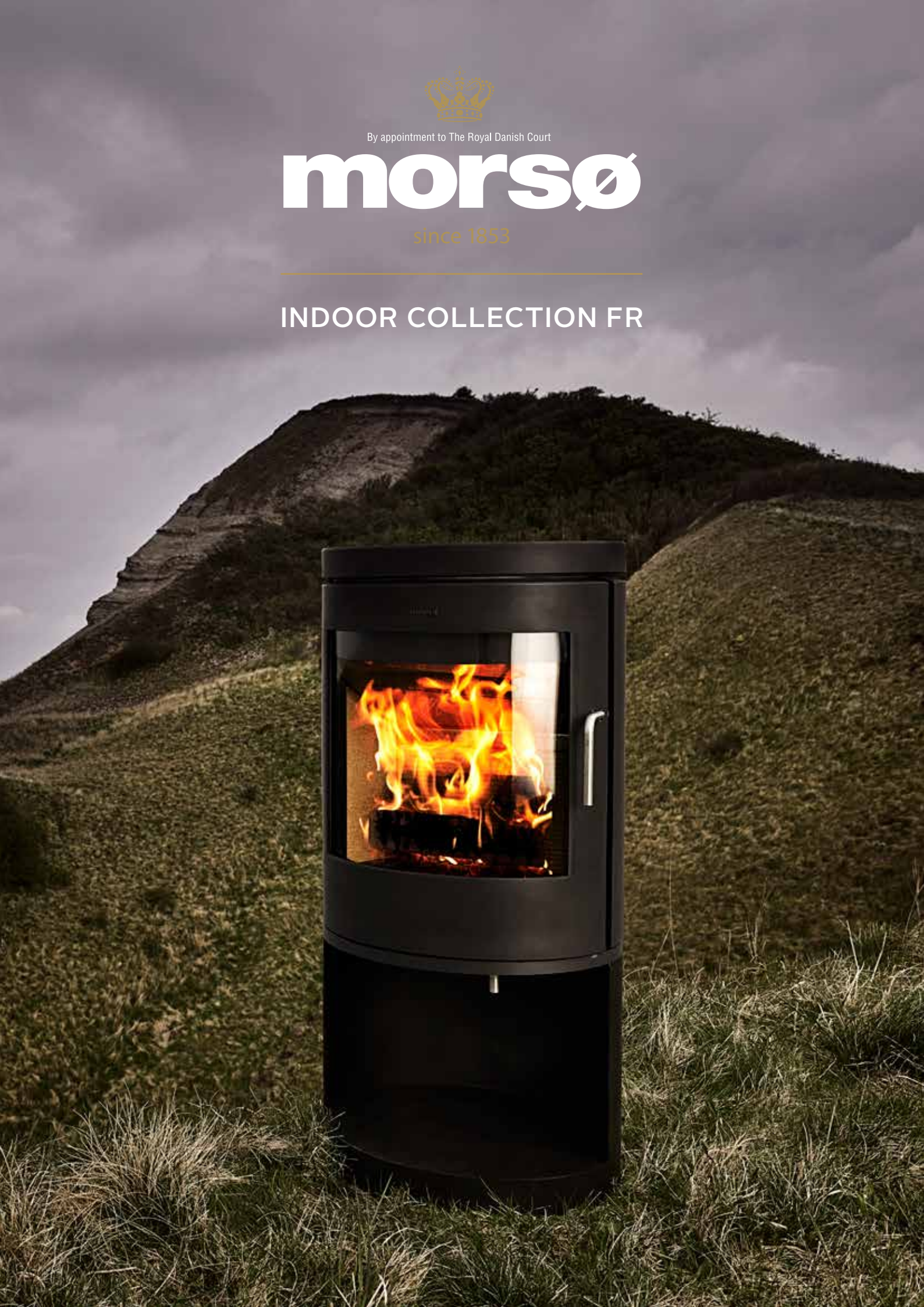

# SOMMAIRE


LE PETIT SENTIER ENTRE LES ARBRES . . . . . 5

LE CHAUD SENTIMENT D'ÊTRE CHEZ SOI . . . . . 7

LES POELES A BOIS - SERIE HISTORIQUE

LA SERIE 2B . . . . . 8

1010 . . . . . 10

1126 . . . . . 12

LA SERIE 1400 . . . . . 14

2140 . . . . . 16

Ø 4 . . . . . 18

LES POELES A BOIS - SERIE TRADITION

LA SERIE 3100 . . . . . 20

LA SERIE 6100 . . . . . 22

LA SERIE 7100 . . . . . 24

LES POELES A BOIS - SERIE CLASSIQUE

8143 . . . . . 26

8259 . . . . . 28

LA SERIE 8800 . . . . . 30

LES POELES A BOIS - SERIE MODERNE

LA SERIE 6800 . . . . . 32

LA SERIE 7300 . . . . . 34

LA SERIE 7400 . . . . . 36

LA SERIE 7800 . . . . . 38

LA SERIE 7900 . . . . . 40

8643 . . . . . 42

ETAS MORSØ COMPLETS . . . . . 44

MORSØ ACCESSOIRES . . . . . 46

COMBUSTION ÉCOLOGIQUE OPTIMALE . . . . . 54

NORDIC SWAN ECOLABEL

5078 0007

# LE PETIT SENTIER ENTRE LES ARBRES

L'innovation et le progrès constituent une motivation naturelle qui nous pousse à défendre aujourd'hui notre confort aussi farouchement que le faisaient autrefois nos ancêtres pour leurs conditions élémentaires de survie. Mais à une époque où la crise climatique place notre avenir commun à la croisée de chemins fort intriqués, il ne faudrait pas, entre nuances d'apathie et d'espoir, oublier pour cette raison certains principes fondamentaux si efficaces qu'ils sont restés quasiment inchangés depuis que la foudre mit feu au premier morceau de bois.

Bien que les capacités du feu aient depuis été récupérées, transformées et présentées via d'autres modes de combustion, le feu et le bois restent toujours la seule combinaison à parfaitement suivre les cadences de la nature en termes de consommation et de renouvellement. Contrairement au charbon, au pétrole et au gaz, le bois de chauffe non seulement intègre une économie affranchie des principaux méfaits politiques de ce monde, mais présente en outre un solde climatique bénéficiaire lorsque, comme c'est le cas aujourd'hui, plus d'arbres poussent au Danemark et en Europe qu'on en abat. Donc, quelque part à la croisée des chemins, il reste toujours un petit sentier entre les arbres à emprunter en toute confiance. Croyez-le ou non.

Bonne lecture de notre magazine présentant les poêles à bois de cette année !

Chaque année au Danemark, on compte 34 % plus d'arbres qui croissent que d'arbres abattus.
Source : Danskskovforening.dk

Dans toute l'Europe, la croissance dépasse l'abattage de 27 %.
Source : foresteurope.org

# LE CHAUD SENTIMENT D'ÊTRE CHEZ SOI

Dans le Nord, une maison solide et confortable est l'une des choses les plus importantes de la vie. Dans nos domiciles où nous nous sentons en sécurité, nous aimons nous rassembler à la danoise et avons souvent tenté de traduire le concept du « hygge ». Le mot « hygge » ne se traduit pas, car c'est un nom propre. « Hygge », c'est le nom d'un état et d'une atmosphère qui est la nature intrinsèque de ce qui nous entoure. Cela peut être un parfum, une chaleur, une lumière dans l'obscurité ou la sérénité d'un doux crépitement. Même la force des éléments, qui nous chassent parfois même jusque dans notre abri, est un aspect de ce que nous appelons le « Hygge ». « Hygge », c'est un nom chaleureux, accueillant et réconfortant : celui de votre foyer.

# LA SÉRIE 2B

*Morsø 2B Classic*
Réf.: 64209421
H.: 1090 mm

*Morsø 2B Standard*
Réf.: 64209821
H.: 708 mm

flamme VERTE — Le label du chauffage au bois

2B Classic

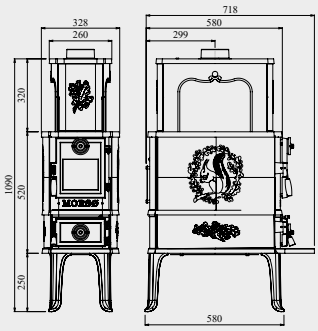


2B Standard

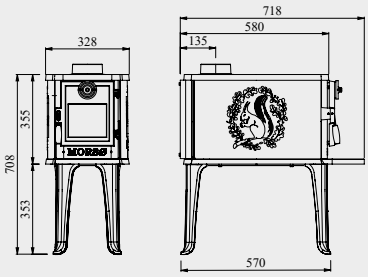


A+

Conforme aux normes DIN/EN
Puissance de test - Classic/Standard ..... 8/5 kW
Tirage de la cheminée - Classic/Standard ..... 12 Pa
Puissance - Classic/Standard ..... 6-10/3-6 kW
Capacité de chauffage - Classic/Standard ..... 90-150/45-90 m2
Sortie de fumée au-dessus - Classic/Standard ..... Ø 120 mm
Poids - Classic/Standard ..... 106/61,5 kg
Longueur maxi. des bûches - Classic/Standard ..... 50 cm
Rendement - Classic/Standard ..... 83/82 %
CO - Classic/Standard ..... 0,10/0,03%
Poussière - Classic/Standard ..... 27/13 mg/m3
l. ..... 0,61/0,18
Ecart aux matériaux inflammables
Arrière - Classic/Standard ..... 400/400 mm
Coté - Classic/Standard ..... 850/850 mm

PLAQUE D'ACIER NOIRE
Rectangle - Ref.: 62901321

**Morsø 2B Classic:** Le futur, pas le passé. Au début des années 30, le sculpteur Constantin Sørensen, a créé ce poêle à rayonnement impressionnant, orné de la célèbre décoration Morsø de l'écureuil et des feuilles de chêne. Depuis sa création, **le 2B Classic** a toujours eu un grand succès. Avec sa silhouette majestueuse, il s'adapte aussi bien aux intérieurs cossus qu'aux habitations rustiques.

**Le Morsø 2B Standard** est une version revisitée du poêle 2B Classic des années 30. Ce modèle, baptisé «Poêle Forêt (Forest Stove)», a conservé la forme oblongue de la version d'origine, sa grande chambre de combustion et ses magnifiques décorations. Du nouveau design, il a hérité de la porte vitrée qui diffuse les pétillements magiques du feu dans toute la pièce. Evidemment, le poêle Forêt bénéficie aujourd'hui de la nouvelle technologie de combustion comme l'ensemble des poêles Morsø. **Le 2B Standard** existe en 2 versions: à rayonnement et à convection.

*Morsø 2B Classic*
Réf.: 64209421

# 1010

*Morsø 1010*
Ref.:.: 64101021
H.: 703 mm
*pieds 250 mm*

*Option additionnelle*
*pieds 100 mm*
*Réf. 44141521 × 4*

flamme VERTE — Le label du chauffage au bois

1010

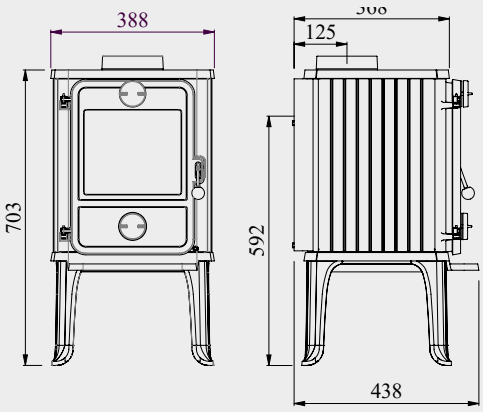


A

| | |
|---|---|
| Conforme aux normes DIN/EN | |
| Puissance de test | 4,9 kW |
| Tirage de la cheminée | 12 Pa |
| Puissance | 4-7 kW |
| Capacité de chauffage | 60-105 m2 |
| Sortie de fumée au-dessus | Ø 120 mm |
| Poids | 69 kg |
| Longueur maxi. des bûches | 30 cm |
| Rendement | 79 % |
| CO | 0,09 % |
| Poussière (mg/m³) | 19 mg |
| I | 0,61 |
| Ecart aux matériaux inflammables | |
| Arrière | 175 mm |
| Coté | 500 mm |

Conservant les détails bien connus de Morsø et son fonctionnement simple, **le Morsø 1010** est un membre bien connu de la famille des petits poêles Morsø classiques.
Naturellement, l'atmosphère délicieuse, dont beaucoup d'entre nous se souviennent comme d'une chose tout à fait unique dans les feux de camp du passé, sera assurée par la grande surface vitrée. Le Morsø 1010 est entièrement fabriqué en fonte robuste - le meilleur matériau imaginable pour les poêles à bois. Du point de vue de la combustion, le Morsø 1010 répond aux normes environnementales danoises les plus strictes et est désormais labellisé flamme verte en France.

*Morsø 1010*
Réf.: 64101021

PLAQUE DE VERRE
Demi-cercle - Ref.: 62928200

PELLE ET BALAYETTE MORSØ
REF.: 62917221

# 1126

MORSØ BOUILLOIRE 4,5 L
Ref.: 61853079

*Morsø 1126*
Réf.: 64260721
H.: 860 mm

1126

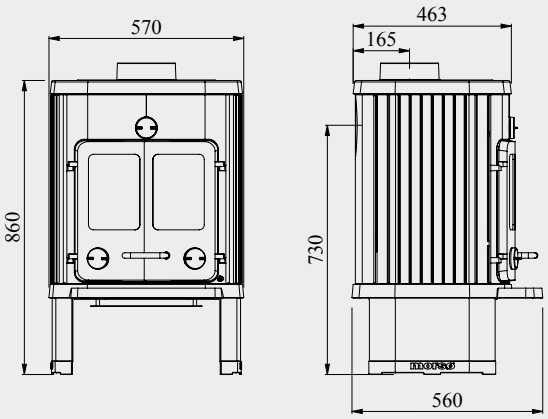


A+

Conforme aux normes DIN/EN

| | |
|---|---|
| Puissance de test | 7,8 kW |
| Tirage de la cheminée | 12 Pa |
| Puissance | 5-10 kW |
| Capacité de chauffage | 75-150 m2 |
| Sortie de fumée au-dessus/derrière | Ø 150 mm |
| Poids | 133 kg |
| Longueur maxi. des bûches | 39 cm |
| Rendement | 80,7% |
| CO | 0,08% |
| Poussière | 35 mg/m3 |
| I | 0,52 |

Ecart aux matériaux inflammables

| | |
|---|---|
| Arrière | 150 mm |
| Coté | 400 mm |

**Morsø 1126**: Il est l'un des poêles Morsø les plus appréciés. La ligne, conçue par l'architecte Fister Bang de Nykøbing Mors, reste populaire, un quart de siècle après le lancement. Ce poêle fait l'objet d'une forte demande en raison de son design réussi et de son rendement élevé. Le poêle Fister Bang est un gros poêle à convection, très efficace, qui peut chauffer 150 m² sans difficulté.

*Morsø 1126*
Réf.: 64260721

# LA SERIE 1400

*Morsø 1412*
Réf.: 64140721
H.: 703 mm
*pieds 250 mm*

*Pour 1412*
*Option additionnelle*
*pieds 100 mm*
*Réf. 44141521 × 4*

*Morsø 1442 avec Ecureuil*
Réf.: 64146721
H.: 715 mm

1412

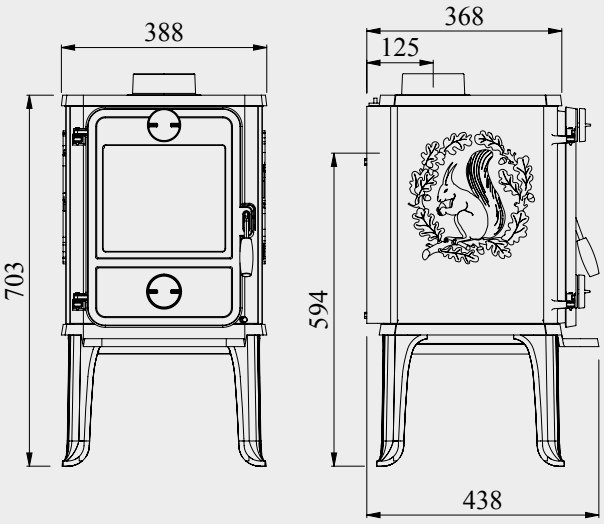


A+

Conforme aux normes DIN/EN

| | |
|---|---|
| Puissance de test | 5 kW |
| Tirage de la cheminée | 12 Pa |
| Puissance | 3-5 kW |
| Capacité de chauffage | 45-75 m2 |
| Sortie de fumée au-dessus/derrière | Ø 120 mm |
| Poids | 74/95 kg |
| Longueur maxi. des bûches | 31 cm |
| Rendement | 83% |
| CO | 0,08% |
| Poussière | 17 mg/m3 |
| I | 0,49 |

Ecart aux matériaux inflammables

| | |
|---|---|
| Arrière 1412/1442 | 100/100 mm |
| Coté 1412/1442 | 600/300 mm |

Schémas avec mesures pour les autres poêles de cette série sont disponibles sur www.morsoe.com/fr/

PLAQUE D'ACIER NOIRE
Carré - Ref.: 62901421

**La série Morsø 1400**: Les poêles Morsø 1400 représentent la quintessence de la séduction des poêles Morsø. Ils animent le cœur d'un grand nombre d'habitations danoises et sont intimement associés aux souvenirs d'enfance. Ces poêles historique ont bénéficié des évolutions et améliorations en matière de combustion. Aujourd'hui, ces poêles sont conformes aux exigences environnementales les plus strictes et affichent également l'écolabel du Cygne nordique. Nous avons également équipé ces poêles d'une porte vitrée pour vous permettre de profiter du spectacle des flammes. Toutefois, nous avons été soucieux de préserver des petits détails caractéristiques et, sur les parois latérales, vous retrouverez le traditionnel motif écureuil.

*Morsø 1442*
Réf.: 64146721

# 2140

*Morsø 2140*
Réf.: 64214221
H.: 805 mm

2140

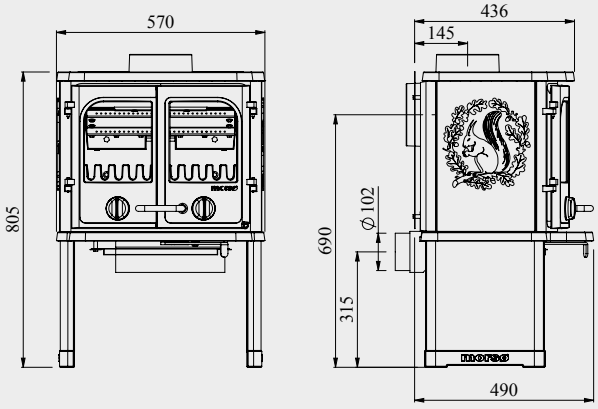


A

Conforme aux normes DIN/EN
Puissance de test . . . . . 5,5 kW
Tirage de la cheminée . . . . . 12 Pa
Puissance . . . . . 4-8 kW
Capacité de chauffage . . . . . 60-120 m2
Sortie de fumée au-dessus/derrière . . . . . Ø 150 mm
Poids . . . . . 119 kg
Longueur maxi. des bûches . . . . . 42 cm
Rendement . . . . . 78,3%
CO . . . . . 0,09%
Poussière . . . . . 32 mg/m3
I . . . . . 0,62

Ecart aux matériaux inflammables
Arrière . . . . . 150 mm
Coté . . . . . 400 mm
Le modèle 2100 est conçu pour recevoir l'alimentation en air frais sur l'arrière. Le kit d'alimentation en air frais est vendu séparément.

Schémas avec mesures pour les autres poêles de cette série sont disponibles sur www.morsoe.com/fr/

PLAQUE D'ACIER NOIRE
Carré - Ref.: 62901421

La serie Morsø 2100: Look nostalgique plein d'un charme très anglais. Ce poêle imposant et efficace a été créé par le cabinet d'architecture anglais Queensbury Hunt Levien. Avec les créateurs anglais, nous avons imaginé un poêle à convection puissant qui soit un digne représentant de l'héritage prestigieux de Morsø. Le Morsø 2140 offre une chambre de combustion extra-large qui permet l'utilisation de grandes bûches. Vous pourrez contempler le feu qui crépite au travers de ses larges vitres.

*Morsø 2140*
Réf.: 64214221

# Ø4

*Morsø Ø4*
Ref.: 63000121

flamme VERTE — Le label du chauffage au bois

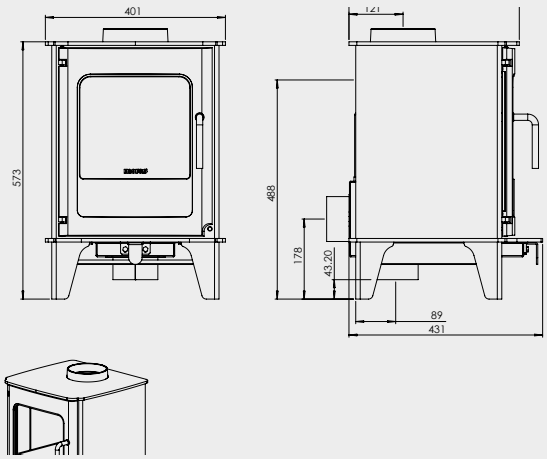


A+

Conforme aux normes DIN/EN

| | |
|---|---|
| Puissance de test | 5,9 kW |
| Tirage de la cheminée | 12 Pa |
| Puissance | 5-8 kW |
| Capacité de chauffage | 75-120 m2 |
| Sortie de fumée au-dessus | Ø 120 mm |
| Poids | 80 kg |
| Longueur maxi. des bûches | 30 cm |
| Rendement | 80 % |
| CO | 0,04 % |
| Poussière (mg/m³) | 13 mg |
| I | 0,27 |

Ecart aux matériaux inflammables

| | |
|---|---|
| Arrière | 650 mm |
| Coté | 550 mm |

**L'élégant Morsø Ø4** est doté d'une commande Fire-Slide avancée et offre d'excellentes performances pour une petite puissance. Conçu pour chauffer des pièces de 75 à 120 m2, le Ø4 est également doté d'un système de préchauffage de l'air qui vous permet de profiter du confort et de la beauté des flammes dansantes sans surchauffe. Style et fonction, telle est la philosophie qui sous-tend la conception de ce poêle, qui met l'accent sur la facilité d'utilisation et l'impact sur l'environnement. Le style de la collection Ø, avec ses courbes douces, ses lignes simples et ses vues dégagées, convient à presque toutes les pièces. L'aspect est intemporel, paisible et relaxant, sans décorations compliquées qui distraient l'observateur de la pure contemplation des flammes.
Morsø Ø4 est le seul poêle en acier de la gamme française Morsø.

PLAQUE DE VERRE
Avant en arc - Ref.: 62929200

*Morsø Ø4*
Réf.: 63000121

# LA SERIE 3100

*Morsø 3116*
Réf.: 64311921
H.: 728 mm
pieds 250 mm

*Pour 3116*
*Option additionnelle*
*pieds 150 mm*
*Réf. 44317521 × 4*

*Morsø 3142*
Réf.: 64315421
H.: 739 mm

3142

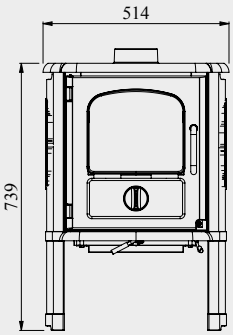


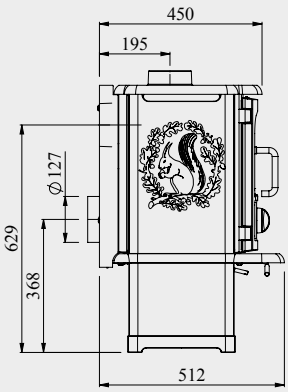


A+

Conforme aux normes DIN/EN

| | |
|---|---|
| Puissance de test | 5,2 kW |
| Tirage de la cheminée | 12 Pa |
| Puissance | 3-6 kW |
| Capacité de chauffage | 45-90 m2 |
| Sortie de fumée au-dessus/derrière | Ø 120 mm |
| Poids | 95/111 kg |
| Longueur maxi. des bûches | 33 cm |
| Rendement | 81% |
| CO | 0,04% |
| Poussière | 7,5 mg/m3 |
| I | 0,26 |

Ecart aux matériaux inflammables

| | |
|---|---|
| Arrière 3116/3142 | 200/50 mm |
| Coté 3116/3142 | 600/300 mm |

Schémas avec mesures pour les autres poêles de cette série sont disponibles sur www.morsoe.com/fr/

PLAQUE D'ACIER NOIRE
Rectangle - Ref.: 62901321

**La serie Morsø 3100**: Ces poêles traditionnels de Morsø bénéficient désormais des nouvelles techniques de combustion et ont été redessinés. Elégante et contemporaine, **la serie Morsø 3100** perpétue tous les atouts majeurs du poêle Morsø. Une version aux parois latérales lisses et une version aux parois ornées du célèbre motif écureuil.

*Morsø 3142*
Réf.: 64315421

# LA SERIE 6100

*Morsø 6140*
Réf.: 64610321
H.: 753 mm

*Morsø 6141*
Réf.: 64611821
H.: 850 mm

*Morsø 6143 à base ouverts*
Réf.: 64611721
H.: 944 mm

*Morsø 6148*
Réf.: 64610421
H.: 950 mm

*Morsø 6150*
Réf.: 64612821
H.: 1016 mm

*Morsø 6170 - suspendu*
Réf.: 64610721
H.: 630 mm

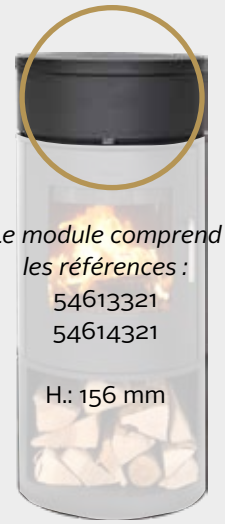

*Le module comprend les références :*
54613321
54614321

H.: 156 mm

Module de stockage de la chaleur adapté à tous les modèles 6100

**Voir notice explicative page 51**

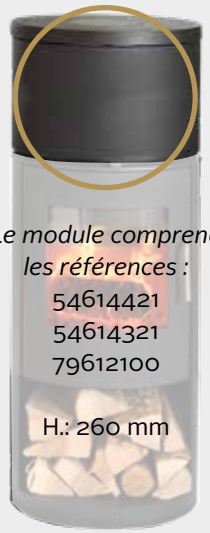

*Le module comprend les références :*
54614421
54614321
79612100

H.: 260 mm

6148

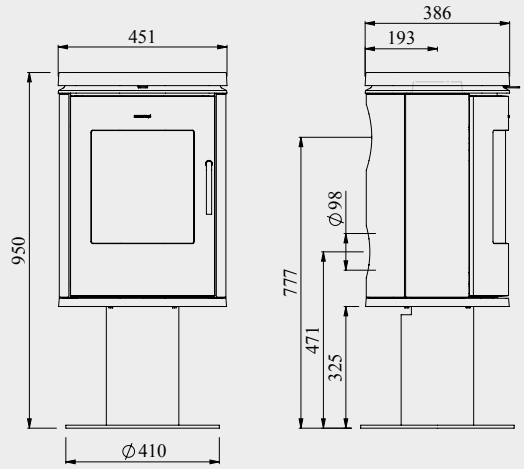


Conforme aux normes N/EN

| | |
|---|---|
| Puissance de test | 6 kW |
| Tirage de la cheminée | 12 Pa |
| Puissance | 3-6 kW |
| Capacité de chauffage | 45-90 m2 |
| Sortie de fumée au-dessus/derrière | Ø 120 mm |
| Poids | 100 - 217 kg |
| Longueur maxi. des bûches | 33 cm |
| Rendement | 79% |
| CO | 0,06% |
| Poussière | 15 mg/m3 |
| I | 0,41 |

Ecart aux matériaux inflammables

| | |
|---|---|
| Arrière | 50 mm |
| Coté | 300 mm |

Le modèle 6100 est fourni avec l'alimentation en air frais sur l'arrière.
Le kit d'alimentation en air frais à travers la base est vendu séparément.
Les modèles 6170 et 6143 à base ouverte, ont uniquement une connexion sur l'arrière.
Schémas avec mesures pour les autres poêles de cette série sont disponibles sur www.morsoe.com/fr/

PLAQUE DE VERRE
Avant en arc - Ref.: 62929200

**La série Morsø 6100** a été conçue par notre propre architecte, Karsten Aagaard, qui a créé, à travers la série 6100, un poêle élégant et intemporel, doté d'une présence et d'un rendement impressionnants. La série comporte 7 modèles en fonte qui ont en commun une ligne stricte et pure. Tous les modèles de la série décorent les salons avec la discrétion et l'élégance de leur silhouette ovale caractéristique. **La série 6100**, elle aussi, dispose de l'écolabel du Cygne nordique, étant ainsi conforme aux exigences environnementales les plus sévères.

*Morsø 6148*
Réf.: 64610421

# LA SERIE 7100

*Morsø 7110*
Ref.: 64710521
H.: 664 mm

*Morsø 7140*
Ref.: 64714221
H.: 664 mm

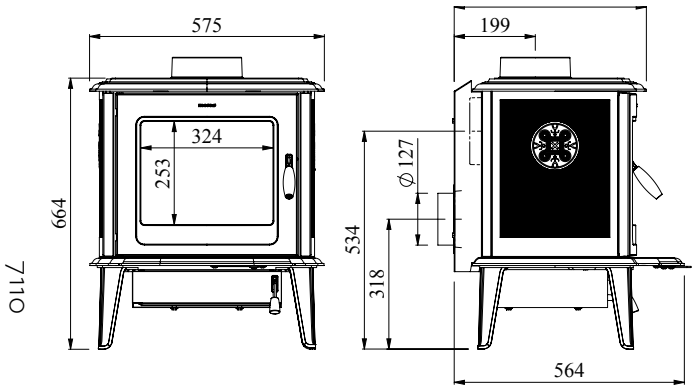


Conforme aux normes DIN/EN — A

| | |
|---|---|
| Puissance de test | 5,4 kW |
| Tirage de la cheminée | 12 Pa |
| Puissance | 4-7 kW |
| Capacité de chauffage | 60-105 m2 |
| Sortie de fumée au-dessus/derrière | Ø 155 mm |
| Poids | 136 kg |
| Longueur maxi. des bûches | 40 cm |
| Rendement | 76,1 % |
| CO | 0,079 % |
| Poussière | 12 mg/m3 |
| I | 0,58 |

Ecart aux matériaux inflammables

| | |
|---|---|
| Arrière | 500 mm |
| Coté | 500 mm |

Schémas avec mesures pour les autres poêles de cette série sont disponibles sur www.morsoe.com/fr/

PLAQUE D'ACIER NOIRE
Carré - Ref.: 62901421

Les poêles **Morsø 7110 et 7140** – comme tous les poêles en fonte Morsø – sont dotés d'une très grande vitre sans barreaux gênants et d'un système de balayage d'air avancé qui maintient la vitre propre pour une vue dégagée sur les flammes. Conçue avec la simplicité scandinave, la série Morsø 7100 associe des arêtes nettes et des lignes droites à des éléments classiques tels que le design horizontal et les profils marqués des plaques supérieure et inférieure. Que votre intérieur soit moderne ou classique, les Morsø 7110 et 7140 s'intègrent naturellement pour rendre votre maison chaleureuse et conviviale.

*Morsø 7140*
Réf.: 64710521

# 8143

*Morsø 8143*
Réf.: 64814321
H.: 1031 mm

*Porte pour Morsø 8143*
Réf.:
54818921

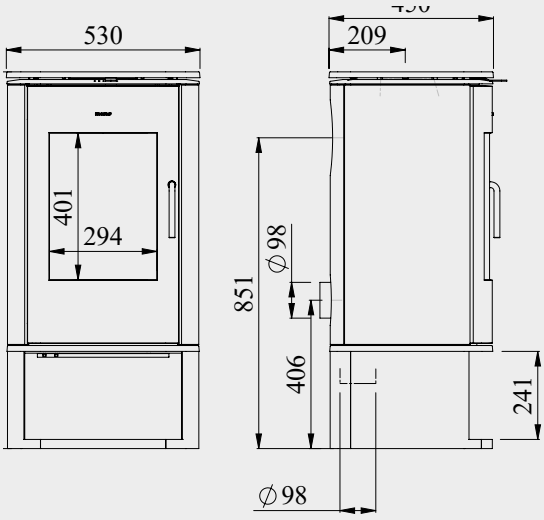


Conforme aux normes DIN/EN

| | |
|---|---|
| Puissance de test | 6,3 kW |
| Tirage de la cheminée | 12 Pa |
| Puissance | 3-8 kW |
| Capacité de chauffage | 45-120 m2 |
| Sortie de fumée au-dessus/derrière | Ø 150 mm |
| Poids | 168/188 kg |
| Longueur maxi. des bûches | 35 cm |
| Rendement | 80,5% |
| CO | 0,07% |
| Poussière | 23 mg/m3 |
| I | 0,46 |

Ecart aux matériaux inflammables

| | |
|---|---|
| Arrière | 150 mm |
| Coté | 500 mm |

Le modèle 8100 est configuré pour recevoir l'alimentation en air frais sur l'arrière et par la base.

**Le Morsø 8143** établit de nouvelles normes en matière de conception de poêles, tant en termes de fonctionnalité que d'esthétique. Le Morsø 8143 présente un design intemporel avec des lignes épurées qui sont le résultat d'une combinaison de formes douces et rondes et de détails sobres. Le résultat est un beau poêle classique qui durera des décennies, avec une structure en fonte brute et vibrante qui ajoute une touche exclusive et rustique.

*Morsø 8143*
Ref.: 64814321

# 8259

*Morsø 8259*
*avec stéatite & four*
Réf.: 64820539
H.: 1520 mm

flamme VERTE — Le label du chauffage au bois

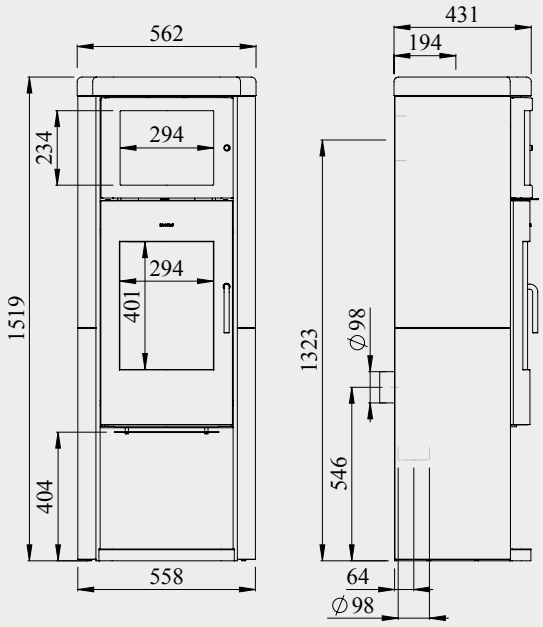


Conforme aux normes DIN/EN — A+

| | |
|---|---|
| Puissance de test | 6,3 kW |
| Tirage de la cheminée | 12 Pa |
| Puissance | 3-8 kW |
| Capacité de chauffage | 45-120 m2 |
| Sortie de fumée au-dessus/derrière | Ø 150 mm |
| Poids | 332 kg |
| Longueur maxi. des bûches | 35 cm |
| Rendement | 85% |
| CO | 0,05% |
| Poussière | 21 mg/m3 |
| I | 0,30 |

Ecart aux matériaux inflammables

| | |
|---|---|
| Arrière | 150 mm |
| Coté | 500 mm |

Le modèle 8200 est configuré pour recevoir l'alimentation en air frais sur l'arrière (ref : 54798121) et par la base (ref : 54818621). Les kit air frais doivent être commandés séparément.

**Morsø 8259** - à la flamme spectaculaire - est l'évolution de la très populaire série Morsø 8100 qui enthousiasme encore par son rendement élevé et son look épuré et moderne.

**Morsø 8259** s'élève avec élégance et légèreté dans la pièce, de même que le bûcher sert de base décorative pour le poêle. Le dessus en fonte de 2,5 cm d'épaisseur et joliment arrondie couvre une belle et harmonieuse finition dont la forme est adaptée à celle du poêle. La belle vue de flamme est renforcée par la vermiculite en coloris doré, moulée avec le légendaire écureuil Morsø sur la pierre arrière.

*Morsø 8259*
Réf.: 64820539

# LA SERIE 8800

*Morsø 8840*
Réf.: 64881021
H.: 883 mm

*Morsø 8843*
Réf. Poêle: 64880121
H.: 1045 mm

*Porte pour*
*Morsø 8843*
Réf.: 54818921

*Morsø 8893*
Réf.: 64881321
H.: 1198 mm

8893

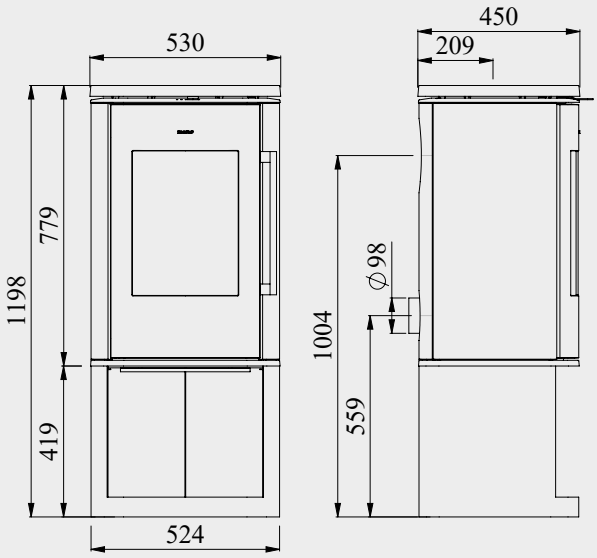


Conforme aux normes DIN/EN

| | |
|---|---|
| Puissance de test | 6,3 kW |
| Tirage de la cheminée | 12 Pa |
| Puissance | 3-8 kW |
| Capacité de chauffage | 45-120 m2 |
| Sortie de fumée au-dessus/derrière | Ø 150 mm |
| Poids | 190 - 200 kg |
| Longueur maxi. des bûches | 35 cm |
| Rendement | 80,5% |
| CO | 0,07% |
| Poussière | 23 mg/m3 |
| I | 0,46 |

Ecart aux matériaux inflammables

| | |
|---|---|
| Arrière | 150 mm |
| Coté | 500 mm |

Le modèle 8800 est configuré pour recevoir l'alimentation en air frais sur l'arrière (ref : 54798121) et par la base (ref : 54818621). Les kit air frais doivent être commandés séparément.

Schémas avec mesures pour les autres poêles de cette série sont disponibles sur www.morsoe.com/fr/

**La série Morsø 8800** est l'un des poêles les plus puissants de toute la gamme de poêles Morsø. Il est grand et élégant dans sa fonte intemporelle et durable et répandra la chaleur et le confort pour les générations à venir. Il est disponible avec un fond ouvert pour stocker le bois de chauffage. La poignée de la porte reste froide même pendant l'utilisation et la porte elle-même se ferme automatiquement, ce qui la rend facile à utiliser.

**Le Morsø 8843** est équipé d'un magasin de brûleurs auquel il est possible d'ajouter une porte de four spécialement conçue pour ce modèle.

*Morsø 8843*
Ref.: 64880121

# LA SERIE 6800

*Morsø 6840*
Réf.: 64680921
H.: 753 mm

*Morsø 6843*
Réf.: 64680621
H.: 950 mm

*Morsø 6848*
Réf.: 64680721
H.: 950 mm

*Morsø 6870 - suspendu*
Réf.: 64680221
H.: 630 mm

*Le module comprend les références :*
54613321
54614321

H.: 156 mm

*Le module comprend les références :*
54614421
54614321
79612100

H.: 260 mm

Module de stockage de la chaleur adapté à tous les modèles 6800

**Voir notice explicative page 51**

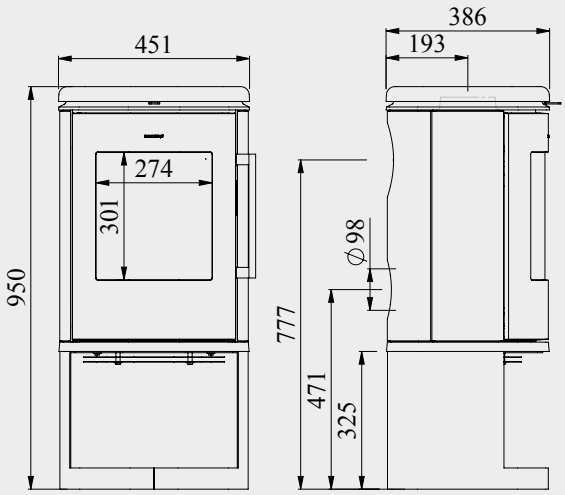


A+

Conforme aux normes DIN/EN

| | |
|---|---|
| Puissance de test | 6 kW |
| Tirage de la cheminée | 12 Pa |
| Puissance | 3-6 kW |
| Capacité de chauffage | 45-90 m2 |
| Sortie de fumée au-dessus/derrière | Ø 120 mm |
| Poids | 110 - 113 kg |
| Longueur maxi. des bûches | 33 cm |
| Rendement | 80,1% |
| CO | 0,03% |
| Poussière | 29 mg/m3 |
| I | 0,20 |

Ecart aux matériaux inflammables

| | |
|---|---|
| Arrière | 50 mm |
| Coté | 300 mm |

Le modèle 6800 est fourni avec l'alimentation en air frais sur l'arrière.
Le kit d'alimentation en air frais à travers la base est vendu séparément.
Schémas avec mesures pour les autres poêles de cette série sont disponibles sur www.morsoe.com/fr/

**Le Morsø 6800** est le modèle en fonte ellipse parmi les plus demandés. Il se distingue par son élégante partie supérieure arrondie, qui met en valeur sa forme organique. La beauté rustique de la fonte est un véritable ornement pour tous les environnements. Au cœur du foyer, le célèbre écureuil se laisse entrevoir dans le jeu des flammes, symbole de joie et de chaleur. La poignée de la porte ne chauffe pas et dissimule un ingénieux système de fermeture automatique.

*Morsø 6843*
Réf.: 64680621

# LA SERIE 7300

*Morsø 7340*
Réf. Poêle: 54730121
Réf. Base: 54744021
H.: 896 mm

*Morsø 7343*
Réf. Poêle: 54730121
*Base ouverts*
Réf.: 54746621
H.: 997 mm

*Porte pour Morsø 7343*
Réf.: 54748921

*Morsø 7349*
Réf. Poêle: 54730121
Réf. Base: 54747121
H.: 1111 mm

*Morsø 7370 suspendu*
Réf. Poêle: 54730121
Réf. Base: 54749021
H.: 696 mm

*Morsø 7393*
Réf. Poêle: 54730121
*Base ouverts*
Réf.: 54746821
H.: 1118 mm

MORSØ DESIGN PLAQUES DE SOL EN VERRE POUR 7300

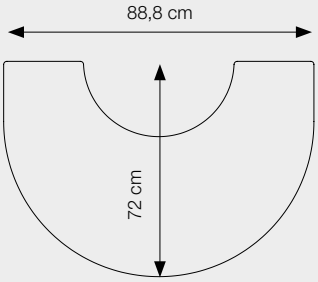


DEMI-CERCLE POUR DÉCOUPE DE VERRE
(sauf 7349) Réf.: 62929400

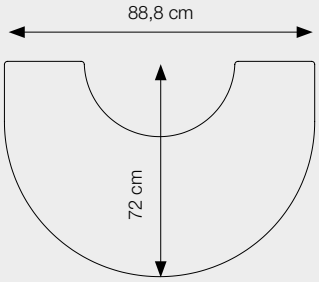


DEMI-CERCLE POUR DÉCOUPE DE VERRE **POUR 7349**
Réf.: 62928800

Merci de vous reporter à la page 48 pour découvrir la gamme complète de plaques de sol verre et acier.

7349

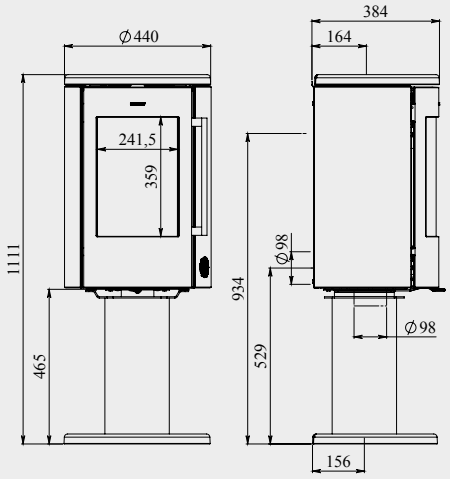


Conforme aux normes DIN/EN — A+

| | |
|---|---|
| Puissance de test | 4,3 kW |
| Tirage de la cheminée | 12 Pa |
| Puissance | 3-7 kW |
| Capacité de chauffage | 45-105 m2 |
| Sortie de fumée au-dessus/derrière | Ø 150 mm |
| Poids | 109 - 121 kg |
| Longueur maxi. des bûches | 33 cm |
| Rendement | 82,3% |
| CO | 0,05% |
| Poussière | 17,5 mg/m3 |
| I | 0,32 |

Ecart aux matériaux inflammables

| | |
|---|---|
| Arrière | 100 mm |
| Coté | 400 mm |

Le modèle 7300 est configuré pour recevoir l'alimentation en air frais sur l'arrière et par la base. Le tuyau est fourni mais n'est pas installé.

Schémas avec mesures pour les autres poêles de cette série sont disponibles sur www.morsoe.com/fr/

Serviteur Morsø Curva
Ref.: *62916521*

**La série Morsø 7300** offre au propriétaire d'un logement une grande liberté de design pour adapter le poêle directement au style de la pièce. Si le tas de bois doit créer un effet de ton, choisissez un modèle doté d'un bûcher qui laisse le bois blond ressortir nettement dans la pièce. Si au contraire, le style appelle à un charme discret, optez pour un modèle à tiroir qui s'accorde élégamment avec le look noir du poêle

*Morsø 7370*
Réf. Poêle: 54730121
Réf. Base: 54749021

# LA SERIE 7400

*Morsø 7440*
Réf. Poêle: 54740121
Réf. Base: 54744021
H.: 896 mm

*Morsø 7443*
Réf. Poêle: 54740121
*Base ouverts*
Réf.: 54746621
H.: 997 mm

*Porte pour Morsø 7443*
Réf.: 54748921

*Morsø 7449*
Réf. Poêle: 54740121
Réf. Base: 54747121
H.: 1111 mm

*Morsø 7470 suspendu*
Réf. Poêle: 54740121
Réf. Base: 54749021
H.: 696 mm

*Morsø 7493*
Réf. Poêle: 54740121
*Base ouverts*
Réf.: 54746821
H.: 1118 mm

MORSØ DESIGN PLAQUES DE SOL EN VERRE POUR 7400

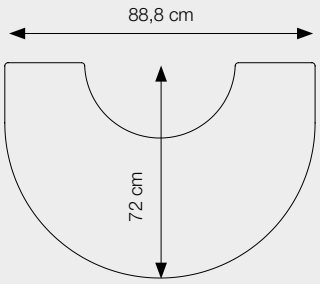


DEMI-CERCLE POUR DÉCOUPE DE VERRE
(sauf 7449) Réf.: 62929400

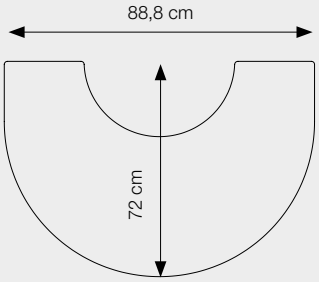


DEMI-CERCLE POUR DÉCOUPE DE VERRE POUR 7449
Réf.: 62928800

Merci de vous reporter à la page 48 pour découvrir la gamme complète de plaques de sol verre et acier.

7440

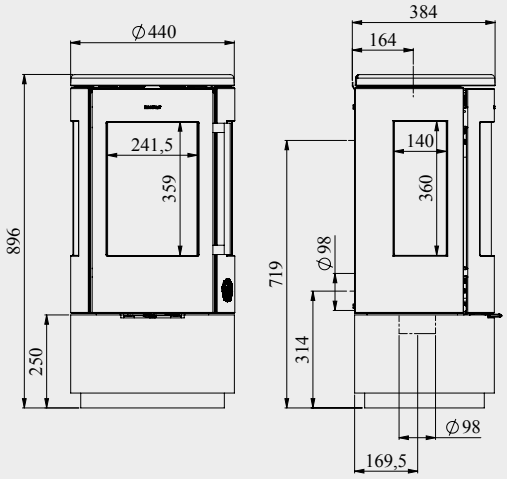


Conforme aux normes DIN/EN — A+

| | |
|---|---|
| Puissance de test | 4,3 kW |
| Tirage de la cheminée | 12 Pa |
| Puissance | 3-7 kW |
| Capacité de chauffage | 45-105 m2 |
| Sortie de fumée au-dessus/derrière | Ø 150 mm |
| Poids | 112 - 124 kg |
| Longueur maxi. des bûches | 33 cm |
| Rendement | 82,3% |
| CO | 0,05% |
| Poussière | 17,5 mg/m3 |
| I | 0,32 |

Ecart aux matériaux inflammables

| | |
|---|---|
| Arrière | 100 mm |
| Coté | 450 mm |

Le modèle 7400 est configuré pour recevoir une l'alimentation en air frais sur l'arrière et par la base. Le tuyau est fourni mais n'est pas installé.

Schémas avec mesures pour les autres poêles de cette série sont disponibles sur www.morsoe.com/fr/

PLAQUE DE VERRE
Rectangle - Ref.: 62929100

**La Série 7400** intègre les meilleurs composants des poêles à bois modernes et offre plusieurs avantages inédits. En outre, il marque le 160ème anniversaire du fabricant et se distingue par une nouvelle interprétation du motif à l'écureuil, icône emblématique de Morsø. Décorant la face latérale noir mat, ce motif réinterprété évoque les valeurs de confort et de paix, et fait un clin d'œil aux 160 ans d'une entreprise dédiée à la fabrication de poêles à bois en fonte de la plus haute qualité.

*Morsø 7449*
Réf. Poêle: 54740121
Réf. Base: 54747121

# LA SERIE 7800

*Morsø 7840*
Réf. Poêle:
54794621
Réf. Base:
54791721
H.: 1032 mm

*Morsø 7843*
Réf. Poêle:
54794621
*Base ouverts*
Réf.:
54795521
H.: 1157 mm

*Porte pour Morsø 7843*
Réf.:
54798421

*Morsø 7848*
Réf. Poêle:
54794621
Réf. Base:
54793421
H.: 1157 mm

Morsø 7870
suspendu
Réf. Poêle:
54794621
Réf. Base:
54791421
H.: 757 mm

*Morsø 7893*
Réf. Poêle:
54794621
*Base ouverts*
Réf.: 54792521
H.: 1357 mm

*Modules de stockage de la chaleur adapté à tous les modèles 7800*

**Voir notice explicative page 51**

*Le module comprend les références:*
54792621
54793121
(79790800 si évacuation des fumées par l'arrière)
H.: 190 mm

Le module comprend les références :
54792721
54793121
79790700 x 2
(79790800 x 3 si évacuation des fumées par l'arrière)
H.: 460 mm

MORSØ DESIGN PLAQUES DE SOL EN VERRE POUR 7800

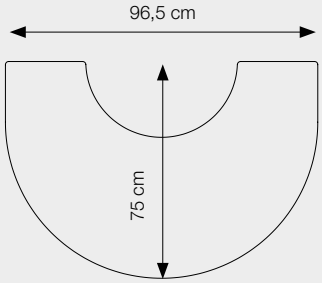


DEMI-CERCLE POUR DÉCOUPE DE VERRE
(sauf 7848) Réf.: 62919900

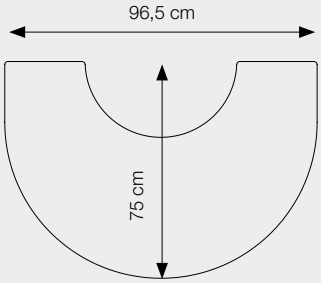


DEMI-CERCLE POUR DÉCOUPE DE VERRE POUR 7848
Réf.: 62928700

Merci de vous reporter à la page 48 pour découvrir la gamme complète de plaques de sol verre et acier.

7840

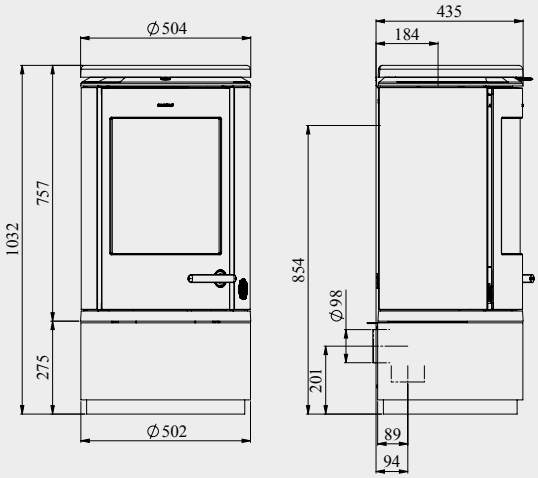


| | |
|---|---|
| Conforme aux normes DIN/EN | A |
| Puissance de test | 7,3 kW |
| Tirage de la cheminée | 12 Pa |
| Puissance | 3-8 kW |
| Capacité de chauffage | 45-120 m2 |
| Sortie de fumée au-dessus/derrière | Ø 150 mm |
| Poids | 130 - 167 kg |
| Longueur maxi. des bûches | 33 cm |
| Rendement | 79% |
| CO | 0,04% |
| Poussière | 7 mg/m3 |
| I | 0,27 |
| Ecart aux matériaux inflammables | |
| Arrière | 50 mm |
| Coté | 400 mm |

Le 7800 est configuré pour recevoir une alimentation en air frais par l'arrière et via la base. Toutefois, les modèles 7848 et 7870 ne peuvent pas être raccordés à l'air extérieur.
Le kit d'arrivée d'air doit être acheté séparément.
Les tableaux avec les mesures pour d'autres poêles de cette série sont disponibles sur www.morsoe.com/fr/

PLAQUE DE VERRE MOBILE
Demi-cercle pour découpe - Ref.: 62919900

Serviteur Morsø Curva
Ref.: *62916521*

**La Série 7800** offre les avantages de la modularité et d'une conception sobre et épurée. L'alliance d'un design simple et de proportions équilibrées donnent à ce poêle à bois une élégance classique et intemporelle. Il se distingue par une nouvelle interprétation du motif à l'écureuil, icône emblématique de Morsø, subtilement positionné pour mettre en valeur la structure vivante et la finition exclusive de la fonte. Les caractéristiques du **Morsø Série 7800** incluent un foyer très généreux et un rendement particulièrement élevé. Le confort d'utilisation est impressionnant. Le nouveau système de fermeture est maintenant automatique et apporte à ce poêle une extrême convivialité.

*Morsø 7840*
Réf. Poêle: 54794621
Réf. Base: 54791721

# LA SERIE 7900

*Morsø 7940*
Réf. Poêle:
54794821
Réf. Base:
54791721
H.: 1032 mm

*Morsø 7943*
Réf. Poêle:
54794821
*Base ouverts*
Réf.:
54795521
H.: 1157 mm

*Porte pour Morsø 7943*
Réf.:
54798421

*Morsø 7948*
Réf. Poêle:
54794821
Réf. Base:
54793421
H.: 1157 mm

*Morsø 7970 suspendu*
Réf.
Poêle:
54794821
Réf. Base:
54791421
H.: 757 mm

*Morsø 7993*
Réf. Poêle:
54794821
*Base ouverts*
Réf.: 54792521
H.: 1357 mm

*Modules de stockage de la chaleur adapté à tous les modèles 7900*

**Voir notice explicative page 51**

*Le module comprend les références:*
54792621
54793121
(79790800 si évacuation des fumées par l'arrière)
H.: 190 mm

Le module comprend les références :
54792721
54793121
79790700 x 2
(79790800 x 3 si évacuation des fumées par l'arrière)
H.: 460 mm

MORSØ DESIGN PLAQUES DE SOL EN VERRE POUR 7900

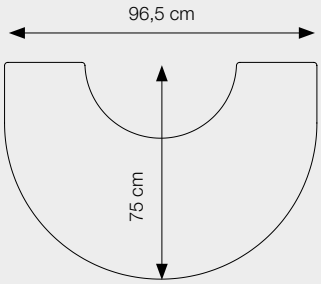


DEMI-CERCLE POUR DÉCOUPE DE VERRE POUR 7900
(sauf 7948) Réf.: 62919900

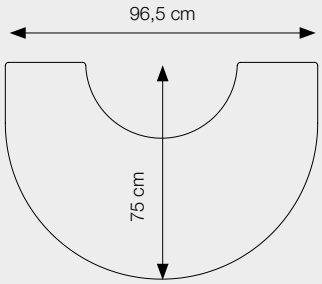


DEMI-CERCLE POUR DÉCOUPE DE VERRE POUR 7948
Réf.: 62928700

Merci de vous reporter à la page 48 pour découvrir la gamme complète de plaques de sol verre et acier.

7943

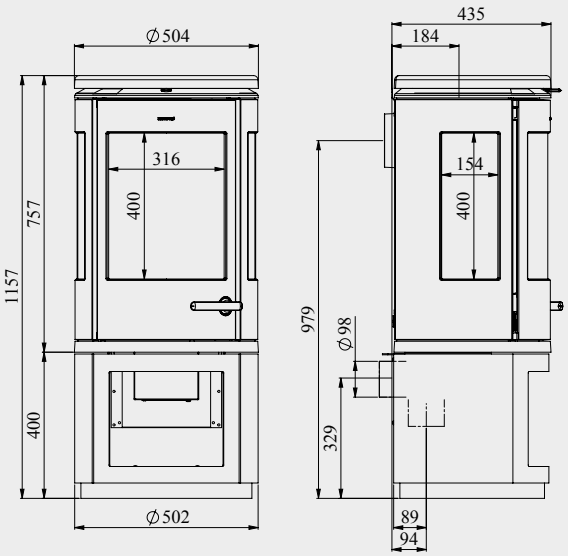


Conforme aux normes DIN/EN — A
Puissance de test ..... 7,3 kW
Tirage de la cheminée ..... 12 Pa
Puissance ..... 3-8 kW
Capacité de chauffage ..... 45-120 m2
Sortie de fumée au-dessus/derrière ..... Ø 150 mm
Poids ..... 128 - 165 kg
Longueur maxi. des bûches ..... 36 cm
Rendement ..... 79%
CO ..... 0,04%
Poussière ..... 7 mg/m3
I ..... 0,27

Ecart aux matériaux inflammables
Arrière ..... 50 mm
Coté ..... 700 mm

Le 7900 est configuré pour recevoir une alimentation en air frais par l'arrière et via la base. Toutefois, les modèles 7948 et 7970 ne peuvent pas être raccordés à l'air extérieur.
Le kit d'arrivée d'air doit être acheté séparément.
Les tableaux avec les mesures pour d'autres poêles de cette série sont disponibles sur www.morsoe.com/fr/

Les modèles de la gamme **Morsø 7900** conservent toute leur légèreté et leur élégance, quelle que soit la combinaison des modules choisis. Une fine plinthe encastrée soulève le poêle et laisse cette masse de fonte en suspension, lui conférant une grande légèreté esthétique. **La série 7900** se fait également avec accumulation de chaleur.

*Morsø 7943*
Réf. Poêle: 54794821
Réf. *Base ouverts*: 54795521

# NOUVEAU
# 8643

*Morsø 8643*
Réf. Poêle: 54860121
Réf. Base: 54860221
H.: 1083 mm

*Porte pour*
*Morsø 8643*
Réf.: 54860521

flamme VERTE — Le label du chauffage au bois

8643

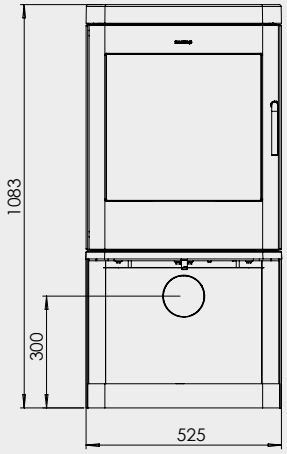


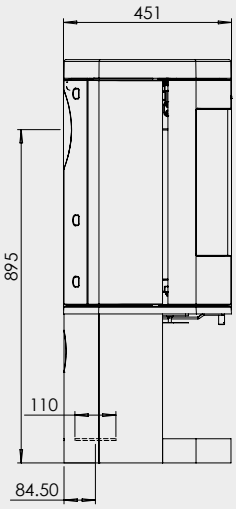


| | |
|---|---|
| Conforme aux normes DIN/EN | A |
| Puissance de test | 8,9 kW |
| Tirage de la cheminée | 12 Pa |
| Puissance | 6-8,9 kW |
| Capacité de chauffage | 135 m2 |
| Sortie de fumée au-dessus/derrière | Ø 150 mm |
| Poids | 150 kg |
| Longueur maxi. des bûches | 40 cm |
| Rendement | 75 % |
| CO | 0,05 % |
| Poussière | 10 mg/m3 |
| I | 0,38 |

Ecart aux matériaux inflammables

| | |
|---|---|
| Arrière | 225 mm |
| Coté | 600 mm |

PLAQUE D'ACIER NOIRE
Rectangle - Ref.: 62901321

MORSØ ADRIAN PANIER Á BÛCHES
Ref.: 62993400

**Morsø 8643** – Le nouveau poêle Morsø 8643 s'insère parmi nos créations les plus puissantes. Avec une puissance de 9 kW et une longueur de bûche de 40 cm, ainsi que l'excellente technique de combustion des gammes 6100 et 8100, il s'agit d'une source de chaleur et de confort fiable. Malgré ses dimensions, le Morsø 8643 possède une légèreté intemporelle grâce à son design épuré. C'est un beau poêle classique qui vous réjouira certainement pendant des décennies. Sa très grande surface vitrée vous donnera l'impression de regarder un feu de camp.
Un kit d'admission d'air extérieur sera offert en option.

*Morsø 8643*
Réf. Poêle: 54860121
Réf. Base: 54860221

# ETAS MORSØ COMPLETS

| Stove model | Efficiency η (%) | Seasonal Efficiency η (%) | CO(% @13%O2) | CO(mg/m³ @13%O2) | OGC (mg/Nm³) | NOX (mg/Nm³) | Dust PM HT (mg/Nm³) | I |
|---|---|---|---|---|---|---|---|---|
| Morsø 1010 | 79 | 69 | 0,09 | 1122 | 87 | 138 | 19 | 0,61 |
| Morsø 1126 | 80,7 | 70,7 | 0,08 | 1000 | 57 | 35 | 35,0 | 0,52 |
| Morsø 1412-1442-1452 | 83 | 73 | 0,08 | 1000 | 71 | 85 | 17 | 0,49 |
| Morsø 1416-1418-1446-1448 | 78,4 | 68,4 | 0,07 | 875 | 55,0 | 87 | 14,0 | 0,49 |
| Morsø 2140 | 78,3 | 68,3 | 0,09 | 1125 | 50,0 | 121 | 32,0 | 0,62 |
| Morsø 2800 series | 81 | 71 | 0,05 | 625 | 37,0 | 122 | 21,0 | 0,33 |
| Morsø 3100 series | 81 | 71 | 0,04 | 500 | 37,0 | 25 | 7,5 | 0,26 |
| Morsø 3400 series | 80,1 | 70,1 | 0,10 | 1250 | 57,0 | 113 | 30,0 | 0,66 |
| Morsø 4000-4100 series | 81,3 | 71,3 | 0,08 | 1000 | 82,0 | 114 | 39,0 | 0,51 |
| Morsø 4340 | 82,8 | 72,8 | 0,05 | 625 | 42,0 | 93 | 19,0 | 0,31 |
| Morsø 5660/5660M | 82 | 72 | 0,05 | 575 | 30,0 | 92 | 12,0 | 0,29 |
| Morsø 6100 series | 79 | 69 | 0,06 | 750 | 79,0 | 98 | 15,0 | 0,41 |
| Morsø 6600 series | 81 | 71 | 0,05 | 575 | 65,0 | 90 | 15,0 | 0,30 |
| Morsø 6800 series | 80,1 | 70,1 | 0,03 | 375 | 27,0 | 64 | 29,0 | 0,20 |
| Morsø 7100 series | 76,1 | 66,1 | 0,079 | 995 | 77 | 28 | 12,0 | 0,58 |
| Morsø 7300-7400 series | 82,3 | 72,3 | 0,05 | 625 | 19,1 | 15 | 17,5 | 0,32 |
| Morsø 7800-7900 series | 79 | 69 | 0,04 | 489 | 46,0 | 88 | 7,0 | 0,27 |
| Morsø 8100 series, Morsø 8243 | 80,5 | 70,5 | 0,07 | 875 | 61,0 | 114 | 23,0 | 0,46 |
| Morsø 8259 | 85 | 75 | 0,05 | 625 | 32,0 | 104 | 21,0 | 0,30 |
| Morsø 8643 | 75 | 65 | 0,05 | 625 | 39,0 | 81 | 10,0 | 0,38 |
| Morsø 8710 | 80,5 | 70,5 | 0,07 | 875 | 61,0 | 114 | 23,0 | 0,46 |
| Morsø 8800 series | 80,5 | 70,5 | 0,07 | 875 | 61,0 | 114 | 23,0 | 0,46 |
| Morsø S10 series | 81,3 | 71,3 | 0,08 | 1000 | 82,0 | 114 | 39,0 | 0,51 |
| Morsø S11 series | 83,4 | 73,4 | 0,07 | 875 | 89,0 | 125 | 21,0 | 0,43 |
| Morsø S50 series | 78,3 | 68,3 | 0,08 | 1000 | 84,0 | 125 | 19,0 | 0,55 |
| Morsø S81-90 | 88 | 78 | 0,04 | 538 | 62,0 | 137 | 4,0 | 0,24 |
| Morsø Ø4 | 80 | 70 | 0,04 | 488 | 15,0 | 116 | 13,0 | 0,27 |
| Morsø 2B Classic | 83 | 73 | 0,10 | 1250 | 57,0 | 97 | 27,0 | 0,61 |
| Morsø 2B Standard | 82 | 72 | 0,03 | 340 | 18,0 | 108 | 13,0 | 0,18 |

# ACCESSOIRES

62993300
*Serviteur Morsø Adrian*

62905710
*Morsø Seau à Cendres et Stockage*

**NOUVEAU**

62993400
*Morsø Adrian panier á bûches*

62917121
*Morsø Serviteur Complete 40 cm*

61753301
*Repose Plat Morsø - Écureuils*

*Gamme de tuyaux Morsø*

62920521
*Compartiment a bois*

62917421
*Serviteur Morsø Ellipse*

Droite: 62900700 / Gauche: 62900800
*Mains Froid - droite/gauche*

62916521
*Serviteur Morsø Curva*

62916421
*Tire-Braises Morsø Curva*

62901200
*Morsø Thermomètre*

62916521
*Morsø Curva Tisonnier*

62900221
*Serviteur Morsø Classic 69 cm*

62929900
*Morsø Hygromètre*

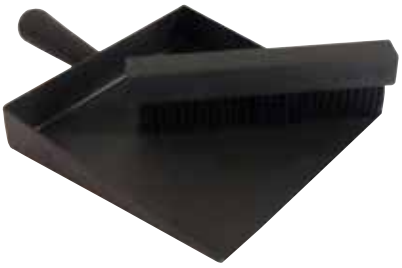

62917221
*Pelle et Balayette morsø*

61853479
*Morsø Bouilloire 2,0 L*

61853079
*Morsø Bouilloire 4,5 L*

62900421
*Morsø Seau à Bûches Rond 32 x 40 cm*

62920421
*Morsø Seau à Bûches Rond 34 x 45 cm*

*62912200*

*Panier à Bûches Morsø*

*62906821*

*Morsø Grille de Securite Enfants 110 x 110 x 70 cm*

*62906121*

*Serviteur Morsø Conform*

*Morsø Plaques de Sol - De verre*

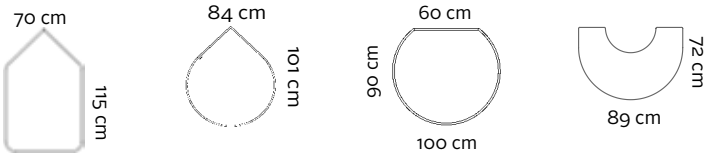


*Morsø Plaques de Sol - D'acier noire*

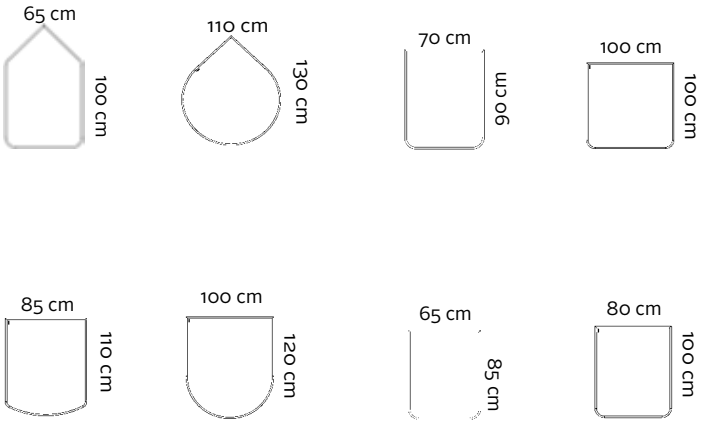

## MERCI DE VOUS REPORTER A LA NOTICE PAGE 18/24

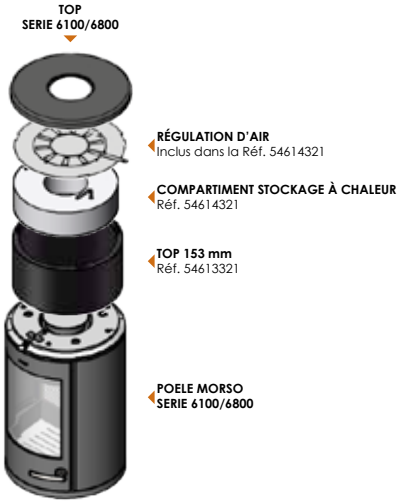


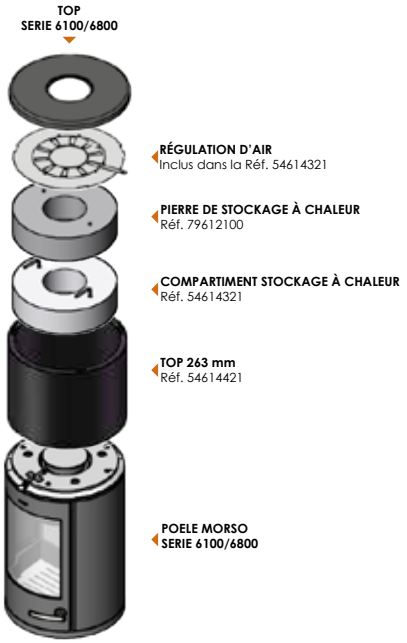


# ACCUMULATEUR SÉRIE MORSO 6100/6800

---

## MERCI DE VOUS REPORTER A LA NOTICE PAGE 30/32

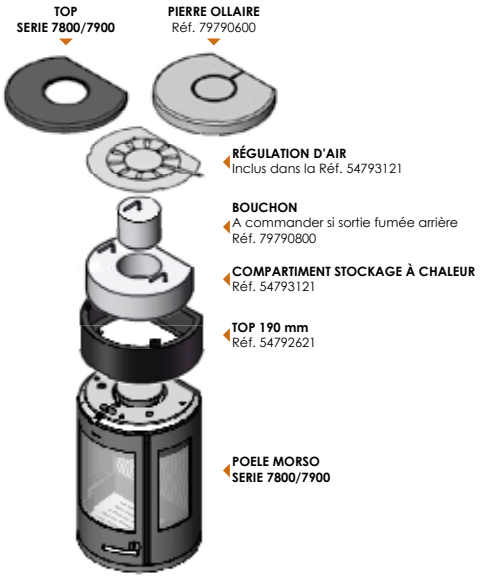


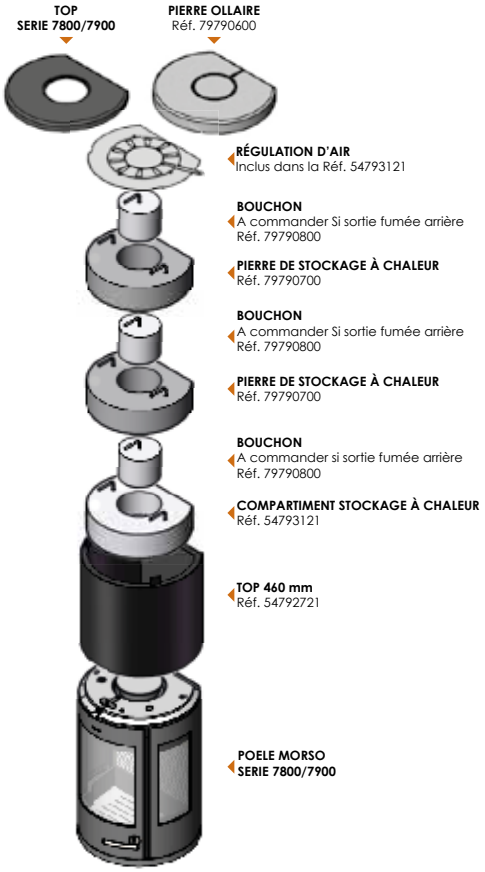


# ACCUMULATEUR SÉRIE MORSO 7800/7900

# MORSØ DESIGN PLAQUES DE SOL

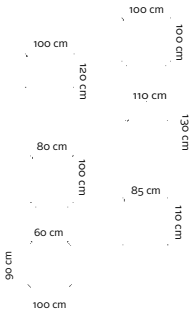


| TYPE | MORSØ N°: |
|---|---|
| PLAQUE DE VERRE, 6 MM AVEC LOGO - *SANS LOGO | |
| Carré, 100 x 100 cm | 62928100 |
| Demi-cercle, 100 x 120 cm | 62928200 |
| En forme de goutte, 110 x 130 cm | 62928300 |
| Rectangle, 80 x 100 cm * | 62929100 |
| Avant en arc, 85 x 110 cm * | 62929200 |
| Cercle avec bord arrière droit, 100 x 90 cm * | 62929300* |

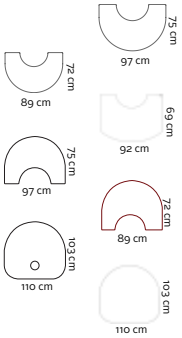


| PLAQUE DE VERRE MOBILE, 6 MM | |
|---|---|
| Adapté à 78/7900: Demi-cercle pour découpe 97 x 75 cm - sauf 7848/7948 | 62919900 |
| Adapté à 73/7400: Demi-cercle pour découpe 89 x 72 cm - sauf 7349/7449 | 62929400 |
| Adapté à 61/6800: Demi-cercle pour découpe 92 x 69 cm - sauf 6140/48/50 et 6840/48 | 62928600 |
| Adapté à 78/7948: Demi-cercle pour découpe 97 x 75 cm | 62928700 |
| Adapté à 73/7449: Demi-cercle pour découpe 89 x 72 cm | 62928800 |
| Adapté à 6600 - verre noire: Plaque de verre avec trou 110 x 103 cm | 62929000 |

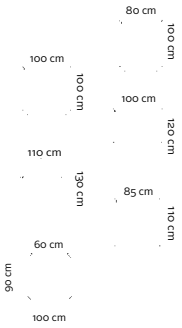


PLAQUE D'ACIER NOIRE, 2 MM

| TYPE | MORSØ N°: |
|---|---|
| Rectangle, 80 x 100 cm | 62901321 |
| Carré, 100 x 100 cm | 62901421 |
| Demi-cercle, 100 x 120 cm | 62901521 |
| En forme de goutte, 110 x 130 cm | 62901621 |
| Avant en arc, 85 x 100 cm | 62911721 |
| Cercle avec bord arrière droit, 90 x 100 cm | 62917821 |

# MORSØ TUYAU FUMÉE

## 2 MM PLAQUE DE FER NOIRE Ø 120 MM - NE PAS OUBLIER LE RACCORD

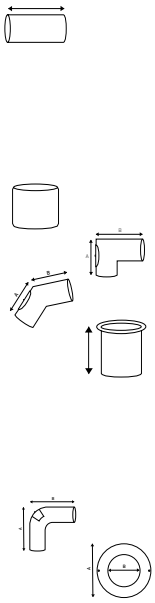

| TYPE | MORSØ Nº: |
|---|---|
| Tuyau droit – 25 cm | 62120021 |
| Tuyau droit– 50 cm | 62120121 |
| Tuyau droit – 75 cm | 62120221 |
| Tuyau droit – 100 cm | 62120321 |
| Le raccord | 62120521 |
| Tuyau d'angle – 90°A: 195 x B: 260 mm | 62120621 |
| Tuyau d'angle – 45° A: 185 x B: 200 mm | 62120821 |
| Raccord – 150 mm | 62120921 |
| Raccord – 300 mm | 62121021 |
| Raccord – vers l'angle externe | 62121421 |
| Raccord – vers l'angle interne | 62121521 |
| Coude (flexion souple) – 90° A: 635 x B: 435 mm | 62121721 |
| Bague décorative et de parement int. Ø 128 mm, ext. Ø 205 mm | 62901721 |

## 2 MM PLAQUE DE FER NOIRE Ø 150 MM - NE PAS OUBLIER LE RACCORD

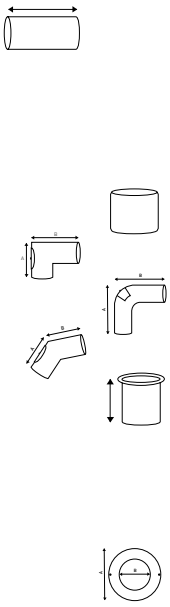

| TYPE | MORSØ Nº: |
|---|---|
| Tuyau droit – 25 cm | 62150021 |
| Tuyau droit – 50 cm | 62150121 |
| Tuyau droit – 75 cm | 62150221 |
| Tuyau droit – 100 cm | 62150321 |
| Le raccord | 62150521 |
| Tuyau d'angle – 90° A: 225 x B: 265 mm | 62150621 |
| Coude (flexion souple) – 90° A: 635 x B: 435 mm | 62150721 |
| Tuyau d'angle – 45° A: 190 x B: 210 mm | 62150821 |
| Raccord – 150 mm | 62150921 |
| Raccord – 300 mm | 62151021 |
| Raccord – vers l'angle externe | 62151421 |
| Raccord – vers l'angle interne | 62151521 |
| Bague décorative et de parement int. Ø 160 mm, ext. Ø 240 mm | 62901821 |

# COMBUSTION ÉCOLOGIQUE OPTIMALE

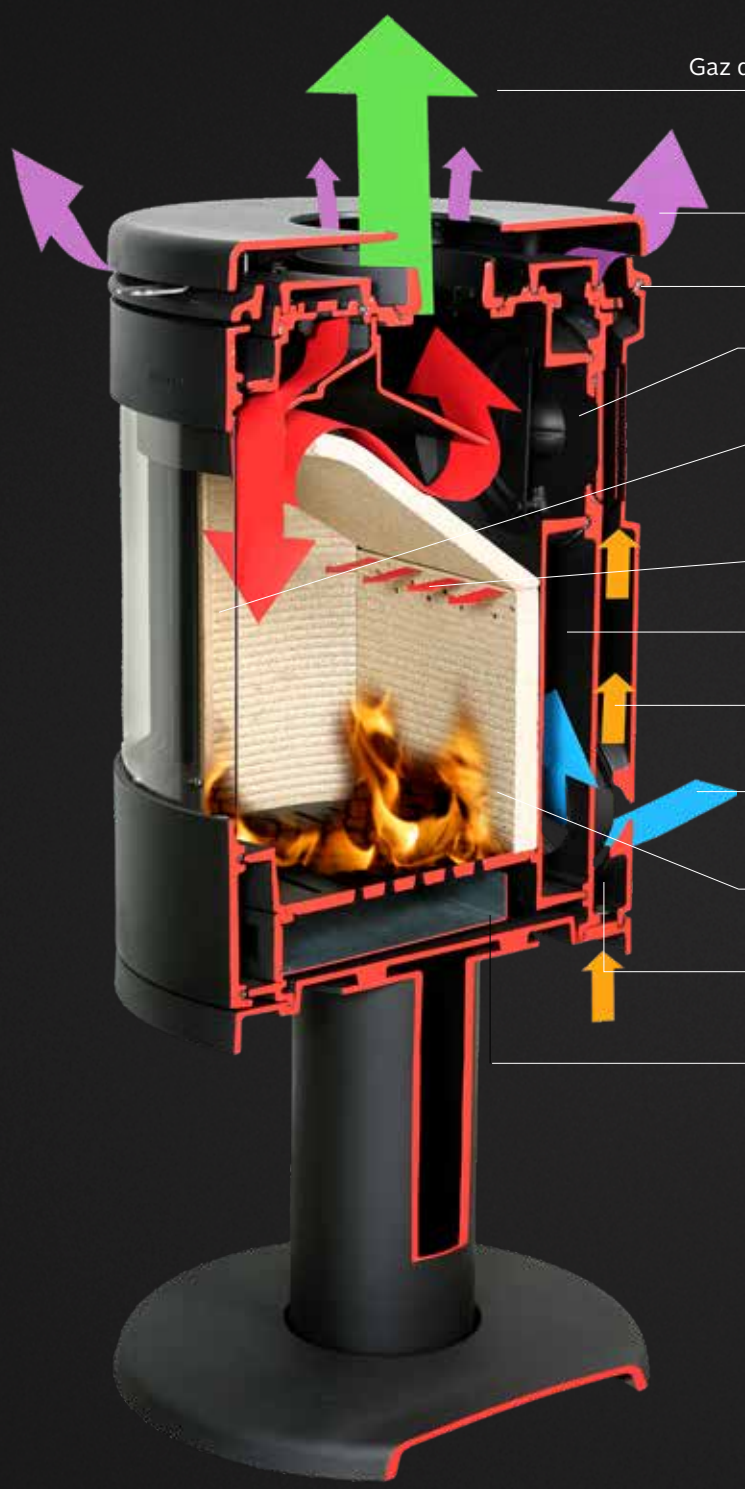


Le souffle de la combustion est visible sur le poêle coupé dont les conduits assurent un préchauffage parfait de l'air. L'air froid est amené dans le poêle et passe dans ses conduits en montant en température. L'air chauffé nettoie la vitre de manière optimale; elle reste donc propre et sans suie.
Cet air chaud est également apporté latéralement vers les flammes; on l'appelle alors air tertiaire. Cet air tertiaire permet une combustion écologique par l'inflammation spontanée des gaz du bois, grâce à la température au-dessus les 850°C aussuré par les plaques d'isolation en vermiculite.

Une flambée pour la combustion. L'une de nos compétences majeures est de fabriquer des poêles respectueux de l'environnement et nous nous définissons volontiers comme des experts en technique de combustion.

En 1853, un jeune N . A . Christensen quitta son poste de préposé à la comptabilité pour se lancer dans une aventure : l'établissement d'une fonderie de fonte . Cette aventure dé- buta dans une usine à Nykøbing Mors, au Danemark . Malgré la rude concurrence des fonderies des grandes villes, le petit groupe de forgerons, de tourneurs et de menuisiers a créé une icône dont la renommée s'est étendue bien au-delà de la ville du Jutland du Nord où elle est née . Cette icône innovante, fondée sur le design, la qualité et le savoir-faire artisanal, sera toujours une valeur sûre dans les foyers du Danemark et du reste du monde . C'est le poêle bien connu de Morsø .

By appointment to The Royal Danish Court

morsø

since 1853

morsoe.com · #morsoemoments

Printed in Denmark . Sous réserve de modifications ou d'erreurs d'impression . FR - 72780400